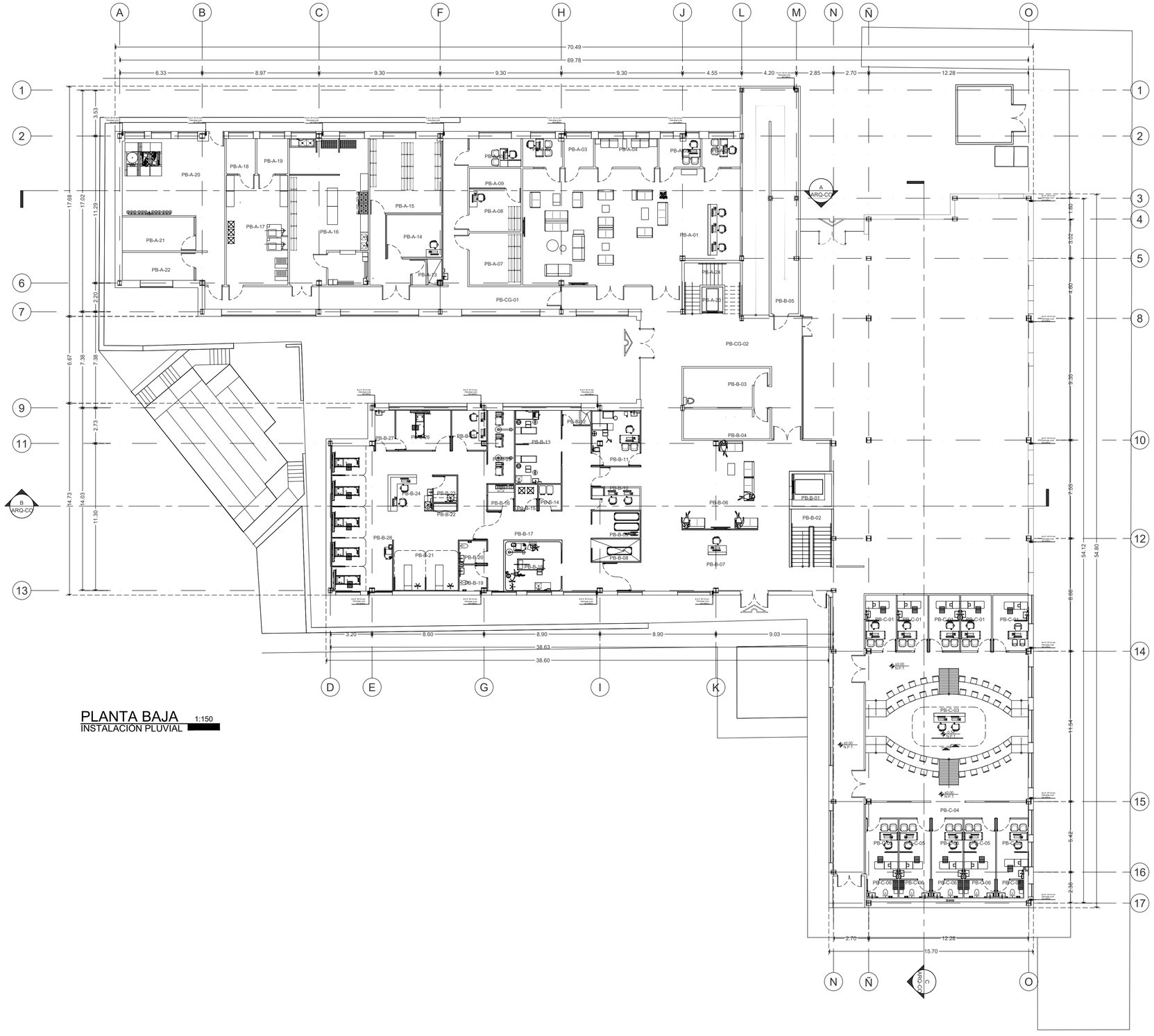

PLANTA BAJA
INSTALACIÓN PLUVIAL 1:150

SIMBOLOGÍA	
SIMBOLOS:	DESCRIPCIÓN
	RED PLUVIAL - PVC PLANTA EXISTENTE
B.A.P.	BAJADA DE AGUAS PLUVIALES EXISTENTE
Ø	INDICA DIÁMETRO DE TUBERÍA EXISTENTE
	DIRECCIÓN DE FLUJO
	BAJADA DE AGUA PLUVIAL EXISTENTE, DIÁMETRO INDICADO EN PLANTA

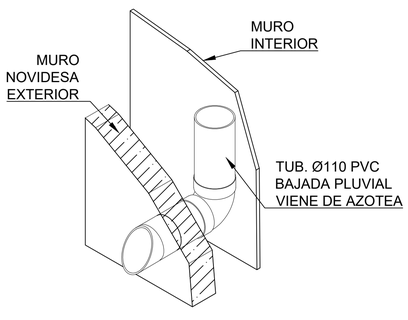

DETALLE DESCARGA PLUVIAL EN MURO EXISTENTE

UNIVERSIDAD AUTONOMA DE CHIHUAHUA

RECTOR
M. LUIS ALFONSO RIVERA

ENCARGADO DE LA COORDINACIÓN DE CONSTRUCCIÓN y SERVICIOS
L.A.E. MARIANO TORRES VEGA

NOMBRE DE PROYECTO
MÓDULO DE ATENCIÓN PRIMARIA A LA SALUD CON SERVICIOS AMPLIADOS (APSSA)

LOCALIZACIÓN
Circuito Universitario, Campus Uach II, 31125 Chihuahua, Chih.

NOTAS / SELLOS

ESTATUS
PARA LICITACIÓN

ELABORÓ
ING. MARCO ANTONIO GRANADOS DELGADO

REVISÓ
ING. MARCO ANTONIO GRANADOS DELGADO

CONTRATISTA

APROBÓ
L.A.E. MARIANO TORRES VEGA

ENCARGADO DE LA COORDINACIÓN DE CONSTRUCCIÓN Y SERVICIOS

DIRECTOR RESPONSABLE DE OBRA
NO.

CORRESPONSABLE D.R.O.

SUPERINTENDENTE
EMPRESA/PERSONA FISICA
URBANIZACIONES Y CONSTRUCCIONES CYMA SA. DE CV. - RFC UCC-060921-T89

REPRESENTANTE LEGAL

FECHA
30 DE JULIO 2026

NOMBRE DEL PLANO
PLANTA BAJA

ACOTACIÓN
METROS

DISCIPLINA
INSTALACIÓN PLUVIAL

NORTE

NO. PLANO
SAN-PLU-01